Sicherheits-Positionsschalter — Kunststoff

OMRON

Maximale Schaltlast: 3 A bei 240 V AC, 3 A bei 30 V DC
Minimale Schaltlast: Ohmsche Last von 1 mA bei 5 V DC
Kontakte: hohe Zuverlässigkeit durch Goldauflage, für Standard- und Mikrolasten einsetzbar, zwangsöffnend
Werkstoffe: Gehäuse: Kunststoff
Umgebungstemperatur: -30°C bis +70°C
Kabeleinführung: Gewinde M 20
Betätiger: um 90° in 4 Positionen drehbar
Schutzart: IP 67

Typ Sprungkontakt	Typ Schleichkontakt	Betätiger
D4N412G	D4N4A2G	Rollenhebel verstellbar
D4N4131	D4N4A31	Kuppenstößel
D4N4132	D4N4A32	Rollenstößel
D4N4187	---	Federstab Kunststoff
D4N4120	D4N4A20	Rollenhebel Kunststoff
D4N4180	---	Federstab Edelstahl

Typ Kuppenstößel

Typ Rollenhebel verstellbar

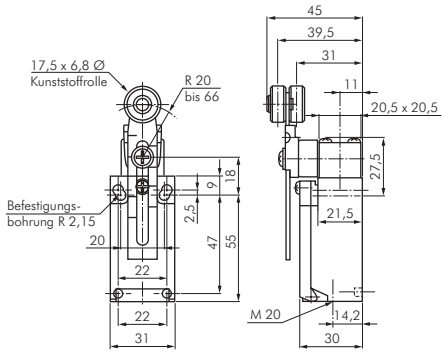

Rollenhebel verstellbar

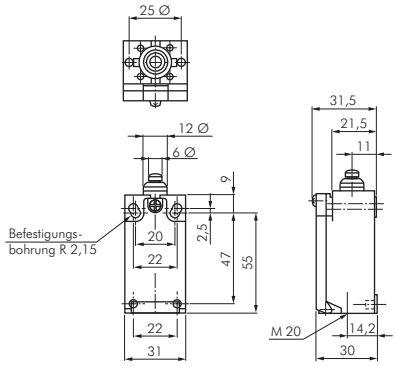

Kuppenstößel

Typ Federstab Kunststoff

Typ Rollenstößel

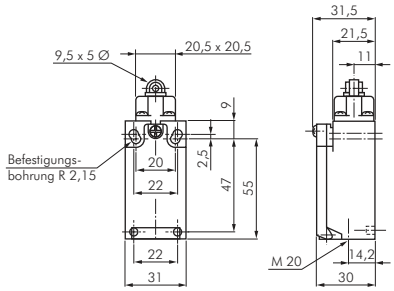

Rollenstößel

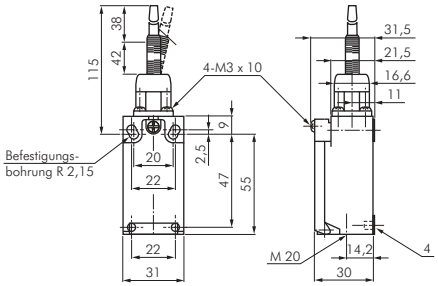

Federstab Kunststoff

Typ Federstab Edelstahl

Typ Rollenhebel Kunststoff

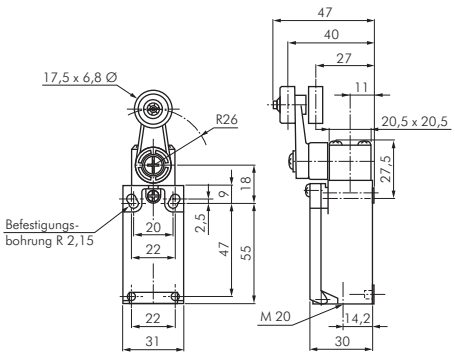

Rollenhebel Kunststoff

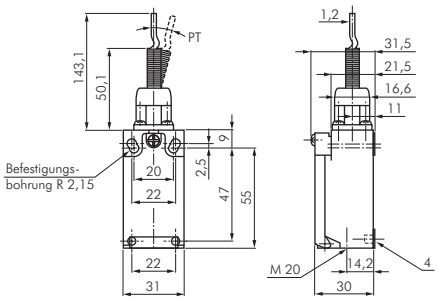

Federstab Edelstahl

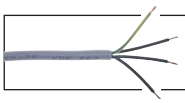

Flexible Steuerleitungen auf Seite 825

Endschalter, Taster und Handhebelventile Eco-Line ab Seite 724

Positions- transmitter finden Sie in unserem FESTO Online-Shop

Parallelgreifer auf Seite 877

Kompaktschlitten mit Führung ab Seite 873

Alle Angaben verstehen sich als unverbindliche Richtwerte! Für nicht schriftlich bestätigte Datenauswahl übernehmen wir keine Haftung. Druckangaben beziehen sich, soweit nicht anders angegeben, auf Flüssigkeiten der Gruppe II bei +20°C.